م.إحي القصر 2025/2026	**فرض تأليفي عدد 2** التكنولوجيا 30 دق	**7 أ 3+14+15+17** الإسم : ..... اللقب : ..... 2026 /...../.....

منتج "سيارة آلية "

الملف التكنولوجي للسيارة :

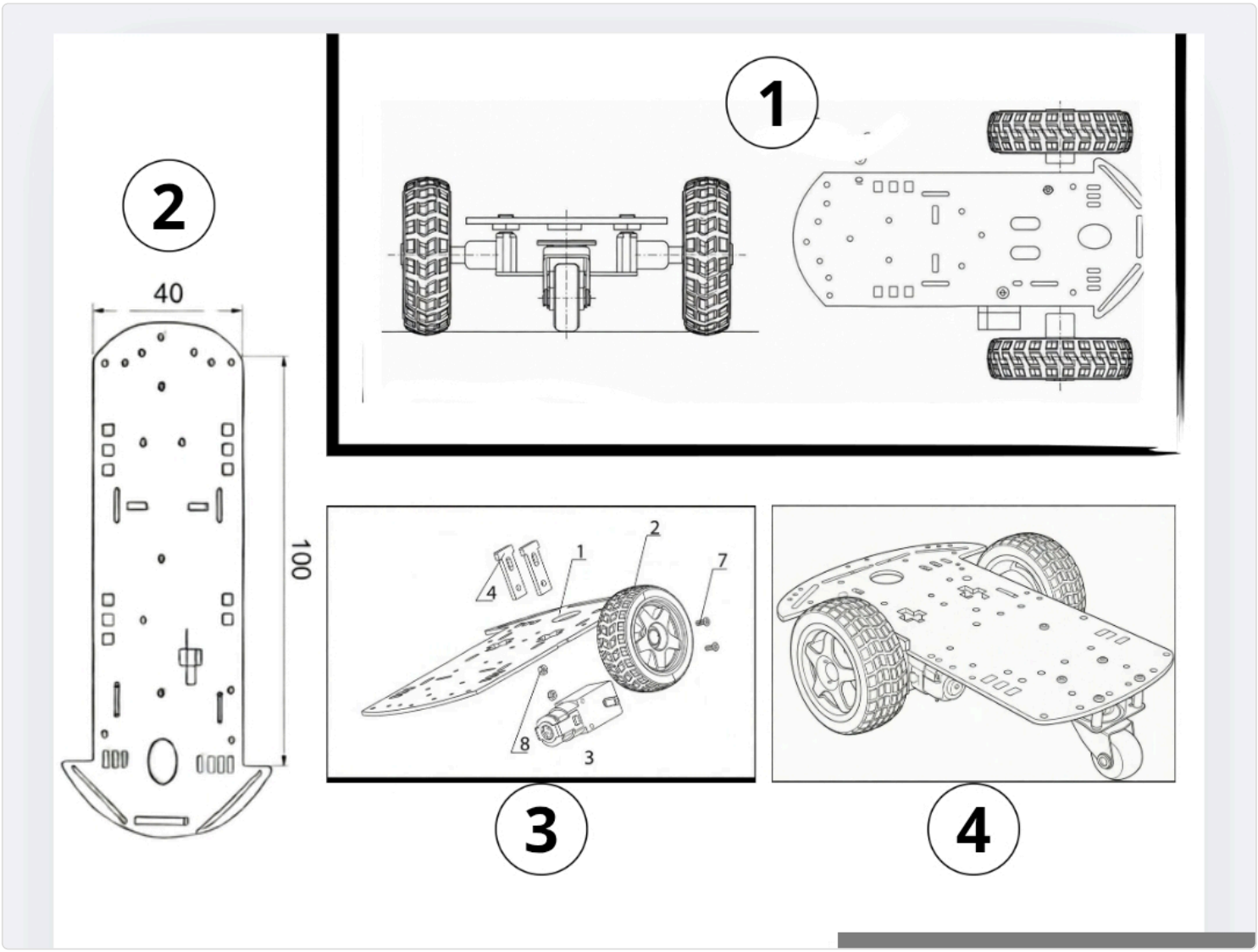

I. التعبير البياني :

1. يحتوي الملف التكنولوجي في الأعلى على رسوم بيانية متنوعة ، أكتب اسماءها ؟ 4

الرسم رقم 1: ..... الرسم رقم 2 : .....

الرسم رقم 3: ..... الرسم رقم 4: .....

I. التعبير البياني :

1

ضع علامة أمام الاحتمالات الصحيحة:

2. إذا كان سلم الرسم = 5:1 ,فهو ؟

سلم حقيقي ☐ | سلم تكبيري ☐ | سلم تصغيري ☐

7.5

3. تأمل الرسم المقابل ثم أكمل :

1.3. مخطط تركيب العجلة رقم 9

2.3. مخطط تركيب العجلة رقم 12

3.3. أكتب ارقام القطع الموشورية :

.....

4.3. أكتب أرقام القطع الإسطوانية :

.....

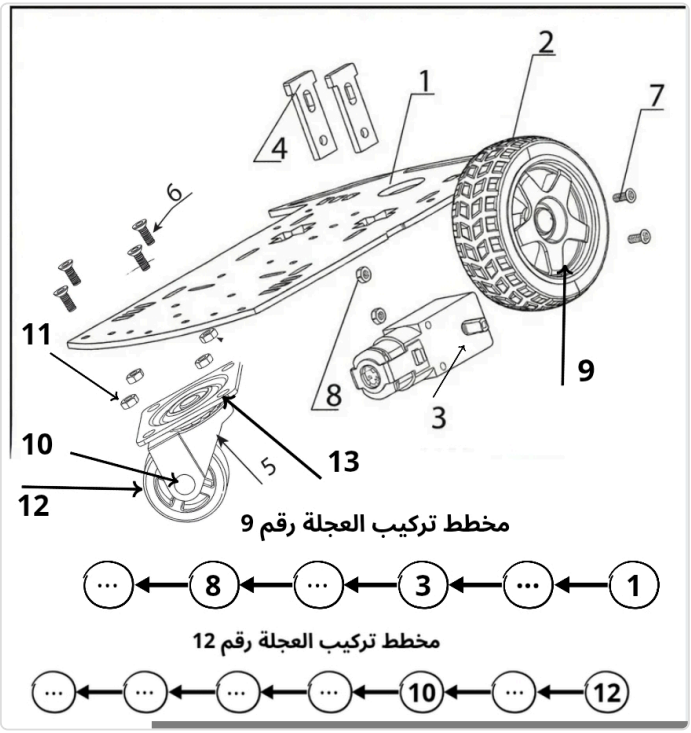

4.5

4. أرسم الدعامة رقم 4 رسما ثلاثي الأبعاد على الشبكة ؟

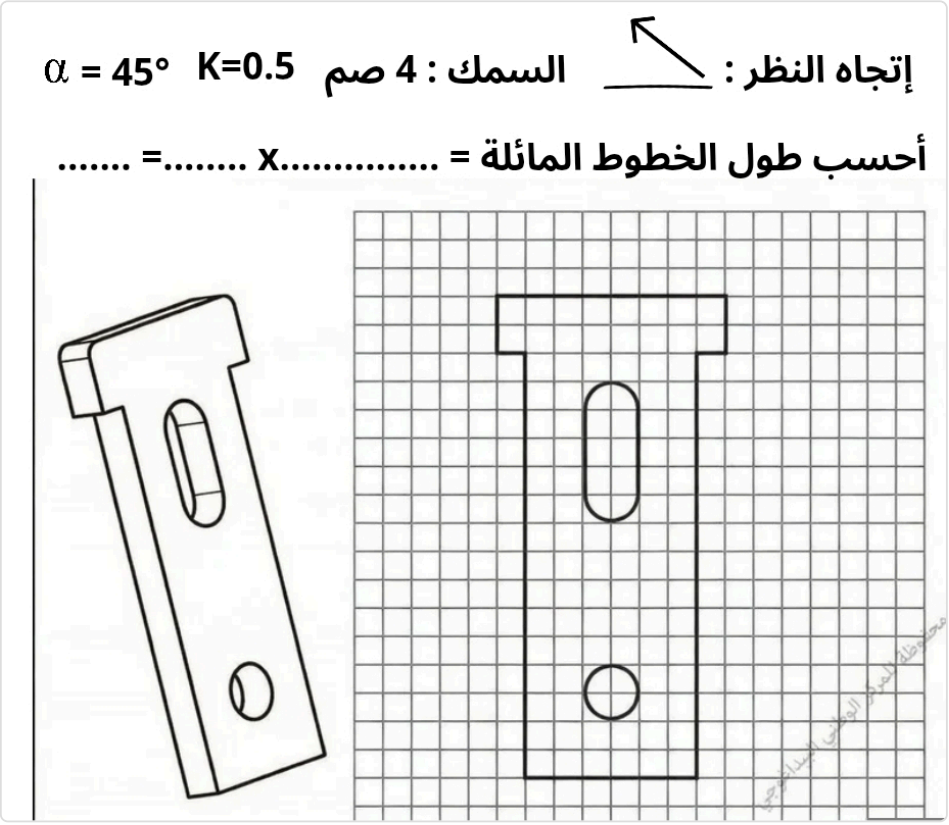

II. المواد المستعملة في صنع المنتجات

5. أكتب أسماء المواد المناسبة لصنع قطع المنتج في الجدول متبعا الوصف ؟ 2.5

رقم القطعة	وصف المادة	المادة
1	مادة غير معدنية قابلة للتشكيل والقولبة	.....
2	مادة غير معدنية قابلة للضغط والنفخ	.....
5	مادة معدنية غير حديدية و صلبة	.....
6,7	مادة حديدية صلبة قابلة للتأكسد	.....
9	مادة معدنية خفيفة الوزن غير قابلة للتأكسد	.....

6. ماهي المادة المناسبة لصنع القطعة رقم 10؟ 1

.....

لماذا ؟ .....